Traduction du manuel d'utilisation

français

Dermat+
info@dermat.be
www.dermat.be

Elma Dry

Sécheur à air chaud

N° d'art. 1083107

Version 2
05/2023

Copyright © 2023 Elma Schmidbauer GmbH. Tous droits réservés.

Elma Schmidbauer GmbH
Gottlieb-Daimler-Str. 17
78224 Singen (Allemagne)
www.elma-ultrasonic.com

Assistance technique :
Tél. : + 49 (0) 77 31 / 882-280
E-mail : support@elma-ultrasonic.com

Sous réserve de modifications techniques et visuelles.

Table des matières

1 Généralités 4
1.1 Concernant cette notice..... 4
1.2 Conformité CE 4
2 Utilisation conforme 5
3 Description de puissance 5
4 Caractéristiques techniques..... 6
5 Étendue de la livraison..... 7
5.1 Accessoires en option 7
6 Description de l’appareil 8
7 Consignes générales de sécurité..... 11
7.1 Structure des avertissements 11
7.2 Signification des symboles utilisés ... 11
7.3 Indications de sécurité sur l’appareil 12
7.4 Consignes de sécurité sur l’utilisation de l'appareil 12
8 Déballer et installer l’appareil..... 13
9 Raccorder le câble secteur..... 14
9.1 Description de puissance 15
10 Utiliser l’appareil..... 15
11 Maintenance 16
11.1 Nettoyage de l’appareil..... 16
11.2 Remplacer ou nettoyer les filtres à poussière..... 17
12 Dysfonctionnements de l’appareil 18
13 Élimination 18

1 Généralités

1.1 Concernant cette notice

REMARQUE

Veuillez lire la présente notice avant de travailler avec le produit.

Cette notice fait partie de la livraison. Elle doit être conservée à portée de main et rester avec le produit en cas de revente de ce dernier.

Signification des symboles utilisés :

● Ce symbole signale des énumérations.

✓ Ce symbole signale des conditions préalables.

1. Les nombres suivis de points indiquent des étapes à effectuer.

○ Ce symbole signale des étapes individuelles.

⇨ Ce symbole signale des résultats intermédiaires.

➔ Ce symbole signale le résultat de votre action.

1 Les nombres sans points indiquent des positions sur les images.

1.2 Conformité CE

Cet appareil remplit les critères du marquage CE.
La déclaration de conformité peut être demandée auprès du fabricant.
Si l'appareil est ouvert par un électricien non autorisé, la conformité CE devient caduque.
Les modifications techniques sur l'appareil doivent être autorisées par le fabricant.

2 Utilisation conforme

REMARQUE

Utiliser l'appareil uniquement selon les indications énumérées.

Toute autre utilisation est non conforme.

- ➢ L'appareil est prévu pour le séchage des objets après le nettoyage humide.
- ➢ Adapté pour le séchage de mouvements, bandes métalliques, pièces d'horlogerie, objets métalliques et boîtiers.
- ➢ Ne JAMAIS sécher des objets imprégnés de solvant.
- ➢ L'appareil est exclusivement prévu pour l'utilisation dans le domaine commercial.
- ➢ Seul un personnel autorisé et connaissant la notice peut utiliser l'appareil. Les personnes non autorisées, en particulier les enfants, ne doivent pas utiliser cet appareil.
- ➢ Utiliser uniquement les accessoires fabriqués pour l'appareil.
- ➢ Ne pas sécher d'êtres vivants dans l'appareil.

3 Description de puissance

- Séchage d'objets par air chaud / froid
- Température de séchage max. 70 °C.
- Température de l'air froid : Température ambiante
- Coupure de sécurité automatique en cas de température excessive.
- Utilisation simple et rapide via un interrupteur à bascule à trois positions : OFF (arrêt), HOT (air chaud), COLD (air froid).
- Le filtre à poussière (échangeable) empêche que des poussières contenues dans l'air ambiant encrassent à nouveau l'article à sécher.
- Branchement par prise pour appareil froid : grande mobilité car le câble secteur peut être débranché au niveau de l'appareil.
- Couvercle assurant économie d'énergie et turbulence de flux efficace autour de l'article à sécher.
- Boîtier en acier inoxydable protégé contre les gouttes d'eau.
- Adapté à différentes tailles de panier en acier inoxydable.

4 Caractéristiques techniques

Elma Dry	30	120	300
Données mécaniques			
Dimensions intérieures de cuve L/P/H (approx. en mm)	240/137/100	300/240/200	505/300/200
Dimensions extérieures de l'appareil L/P/H (mm)	300/186/219	362/285/322	568/347/322
Poids (kg)	3,6	6,1	10,2
Chargement maximal (kg)	1	7	12
Largeur de maille de la toile métallique (mm)	2	2	2
Diamètre du fil de la toile métallique (mm)	0,63	0,63	0,63
Matériau (cuve/boîtier)	Acier chromé	Acier chromé	Acier chromé
Données électriques			
Tension de réseau ± 10 % (V~)	100-120 / 220-240		
Fréquence de réseau (Hz)	50/60		
Puissance de chauffage max. à 120 et 240 V (W)	580	730	1460
Puissance max. à 120 et 240 V (W)	600	750	1500
Température max. (C°)	70	70	70
Temps de préchauffage (min)	~ 15	~ 15	~ 15
Débit d'air max. (m^3/h)	160	160	320
Conditions environnantes			
Altitude max. admissible en fonctionnement (m (au-dessus du niveau de la mer)	+2000		
Catégorie de surtension	II		
Niveau d'encrassement	2		
Accessoires			
Tailles de panier adaptées	1 x 30	2x 30/40 1 x 100/120	3 x 60 1 x 60 + 1 x 100/120 2 x 100/120 1x 150/300

5 Étendue de la livraison

Fig. 1: Étendue de la livraison Elma Dry

1	Couvercle
2	Câble secteur
3	Elma Dry
4	Notice (non représentée)

5.1 Accessoires en option

- **Tapis en silicone** pour la mise en place au fond de la cuve, empêche les égratignures sur les pièces.
- **Panier en acier inoxydable** de tailles différentes, pour le chargement et le déchargement de l'appareil.

6 Description de l’appareil

Fig. 2: Face avant Elma Dry

1 **Couvercle** à poser sur l’appareil, ou comme surface pour poser un panier en acier inoxydable

2 **Poignée** pour le transport de l’appareil

3 **Pied de l’appareil**

4 **Interrupteur à bascule** pour la mise en marche/l’arrêt de l’air chaud/froid

5 **Elma Dry**

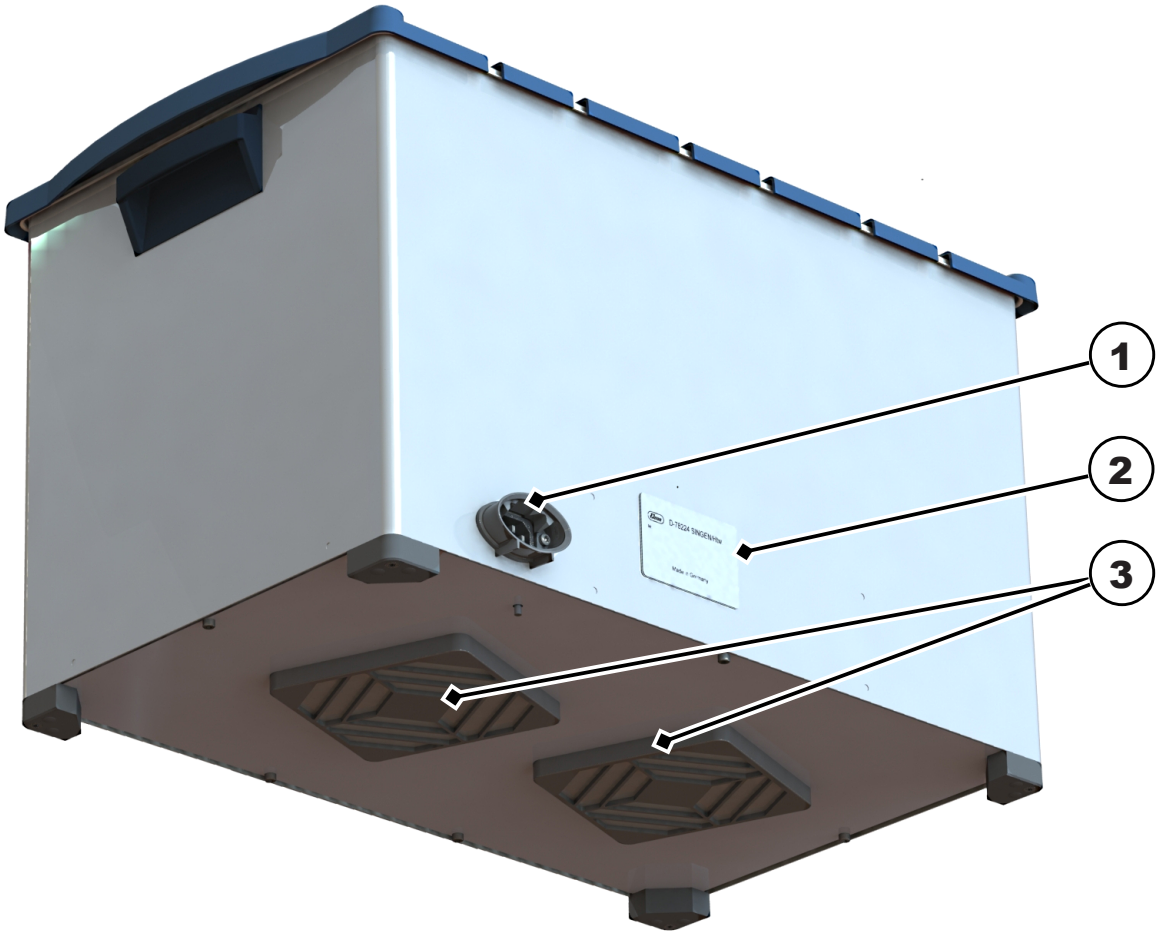

Fig. 3: Face arrière Elma Dry

1 **Alimentation secteur** raccordement pour le câble secteur

2 **Plaque signalétique** contient les données techniques de l’appareil

3 **Filtre à poussière** (remplaçable) empêche l’infiltration de poussière dans la cuve à travers le ventilateur

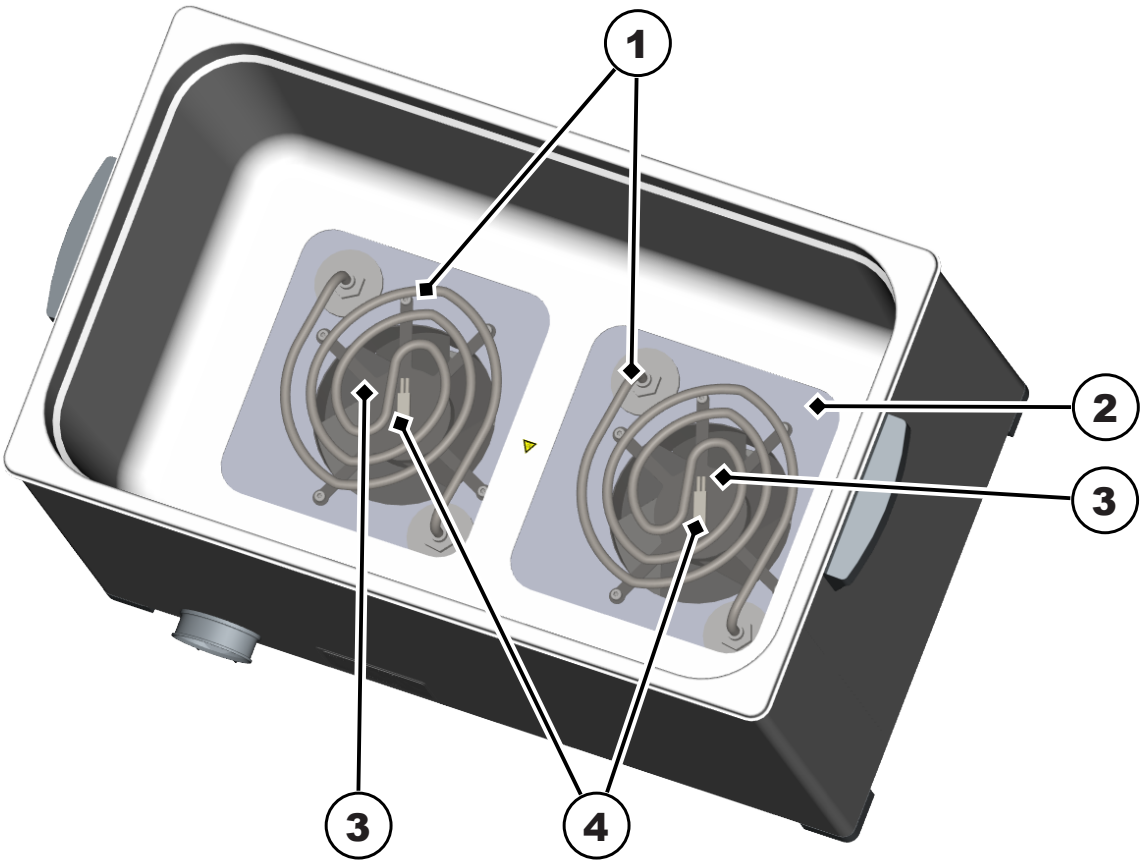

Fig. 4: Cuve de séchoir Elma Dry

1 **Tube chauffant** pour le chauffage de l’air

2 **Toile métallique** pour la protection du système de ventilation

3 **Ventilateur** crée un flux d’air pour le séchage des pièces

4 **Fusible contre la surchauffe** arrête le chauffage en cas de température trop élevée (non visible dans l’appareil)

7 Consignes générales de sécurité

7.1 Structure des avertissements

MOT CLÉ

Type et source du danger

Conséquences possibles du danger en cas de non-observation.

➢ Mesures de prévention du danger.

Mot-clé	Signification	Conséquences en cas de non-observation
DANGER	Danger immédiat	Mort ou blessure grave
AVERTISSEMENT	Situation potentiellement dangereuse	Mort ou blessure grave
ATTENTION	Situation potentiellement dangereuse	Blessures légères, endommagement de composants ou d'appareils
REMARQUE	Remarque ou conseil importants	Pas de risque de blessure personnelle, mais endommagement possible de composants ou d'appareils

Tab. 1: Signification des mots-clés

7.2 Signification des symboles utilisés

Symboles sur l'appareil :	
	Lire la notice
	Surfaces chaudes
Symbole dans la notice :	
	Danger d'électrocution

	Danger de déflagration par matières comburantes
	Indication concernant des dommages de machine, ou astuce
	Indication concernant l'élimination

7.3 Indications de sécurité sur l'appareil

ATTENTION

Surfaces chaudes

Brûlures

- Laisser refroidir l'appareil, le panier en acier inoxydable et les objets.
- Toucher les surfaces ou objets chauds uniquement avec des gants adaptés.

7.4 Consignes de sécurité sur l'utilisation de l'appareil

DANGER

Pas de protection anti-explosion

Blessures graves, brûlures

- Ne pas approcher l'appareil de matières inflammables.
- Ne pas sécher d'objets imprégnés de solvants (alcool, essence ou similaire)

DANGER

Infiltration de liquide

Électrocution

- Ne pas immerger l'appareil dans de l'eau ou le rincer sous l'eau courante.
- Éviter l'infiltration d'eau dans l'appareil.
- En cas d'endommagement de l'appareil ou de présence d'eau dans l'appareil, le débrancher immédiatement.

8 Déballer et installer l'appareil

ATTENTION

Dommages dus au transport

Électrocution

- Ne pas mettre en service l'appareil et le câble secteur endommagés.
- Contacter le fournisseur ou le transporteur.

REMARQUE

L'emballage protège l'appareil des dommages dus au transport. En cas d'emballage endommagé, nous recommandons de photographier les dommages.

- Conserver l'emballage pour le service après-vente.
- Une élimination ne doit avoir lieu qu'en conformité avec les directives d'élimination en vigueur.
- L'emballage peut être renvoyé au fabricant.

REMARQUE

Conditions ambiantes admissibles

Des conditions ambiantes incorrectes provoquent des dommages de l'appareil.

- Température ambiante admissible : De +5 °C à +40 °C (41-104 °F)
- Humidité relative de l'air : 80 % max.
- Aucune condensation ne doit se former sur le boîtier. Ne pas faire subir de changements de température extrêmes à l'appareil.
- Utiliser l'appareil exclusivement en intérieur.
- La surface sur laquelle est posée l'appareil ne doit pas être souple, sinon les entrées d'air sont bouchées.

1. Ôter l'emballage de l'appareil.
2. Contrôler l'étendue de la livraison.
3. Contrôler l'endommagement de l'appareil et du câble secteur.
4. Poser l'appareil sur une surface stable, plane et sèche.
   ⇨ **REMARQUE! Ne pas recouvrir les entrées d'air sur la face inférieure de l'appareil.**

➔ Le câble secteur peut être raccordé.

9 Raccorder le câble secteur

DANGER

Tension de réseau

Blessures graves ou danger de mort par électrocution

- ➢ Utiliser uniquement le câble secteur d'origine.
- ➢ Contrôler l'endommagement du câble secteur. Ne pas utiliser de câble secteur endommagé.
- ➢ Sélectionner une prise de courant facile d'accès. En cas d'urgence, débrancher l'appareil au niveau de la prise de courant ou de l'appareil.
- ➢ Maintenir la surface sur laquelle est posée l'appareil et le boîtier au sec.
- ➢ Les indications de la plaque signalétique doivent correspondre aux conditions de raccordement (en particulier la tension de réseau et la puissance de raccordement).
- ➢ Raccorder l'appareil à une prise de courant à contact de protection.
- ➢ N'utiliser l'appareil que sur un circuit électrique protégé par un disjoncteur différentiel.

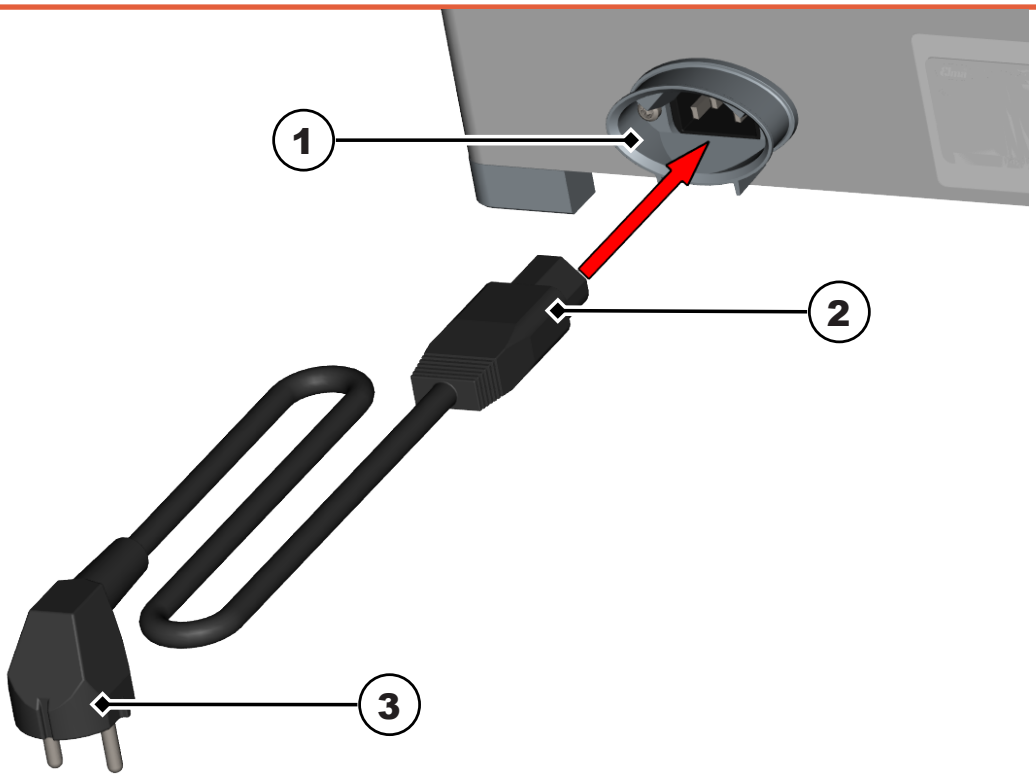

✓ L'appareil est déballé.

✓ L'appareil est déballé.

1. Raccordez le câble secteur (2) avec l'alimentation secteur (1) de l'appareil.
2. Branchez la fiche (3) dans une prise de courant adaptée.

➔ L'appareil est opérationnel.

9.1 Description de puissance

- Séchage d'objets par air chaud / froid
- Température de séchage max. 70 °C.
- Température de l'air froid : Température ambiante
- Coupure de sécurité automatique en cas de température excessive.
- Utilisation simple et rapide via un interrupteur à bascule à trois positions : OFF (arrêt), HOT (air chaud), COLD (air froid).
- Le filtre à poussière (échangeable) empêche que des poussières contenues dans l'air ambiant encrassent à nouveau l'article à sécher.
- Branchement par prise pour appareil froid : grande mobilité car le câble secteur peut être débranché au niveau de l'appareil.
- Couvercle assurant économie d'énergie et turbulence de flux efficace autour de l'article à sécher.
- Boîtier en acier inoxydable protégé contre les gouttes d'eau.
- Adapté à différentes tailles de panier en acier inoxydable.

10 Utiliser l'appareil

ATTENTION

Surfaces chaudes

Brûlures

➢ Laisser l'appareil refroidir ou utiliser des gants adaptés lors du chargement et du déchargement des objets.

ATTENTION

Une trop grande quantité d'eau dans l'appareil peut endommager l'appareil.

➢ Bien égoutter le panier et les objets avant le séchage.

➢ Vider les objets remplis de liquide avant le séchage.

REMARQUE

Pour éviter une surchauffe de l'appareil :

➢ Utiliser uniquement le couvercle fourni.

➢ Veillez à ce que les entrées d'air ne soient pas bouchées.

➢ Recouvrir au maximum 70 % de la toile métallique au fond de la cuve.

REMARQUE

Pour éviter la formation de tâches, rincer abondamment les objets avec de l'eau déminéralisée avant le séchage.

✓ Le câble secteur a été raccordé.

✓ Les objets devant être séchés ont été rincés abondamment.

1. Égoutter les objets ou le panier en acier inoxydable.
2. Placer les objets dans la cuve sur le filet métallique ou les accrocher dans la cuve avec un panier en acier inoxydable.
   ⇨ **REMARQUE! Le diamètre des objets ne doit pas être inférieur au diamètre des mailles de la toile métallique.**
3. Poser le couvercle fourni.

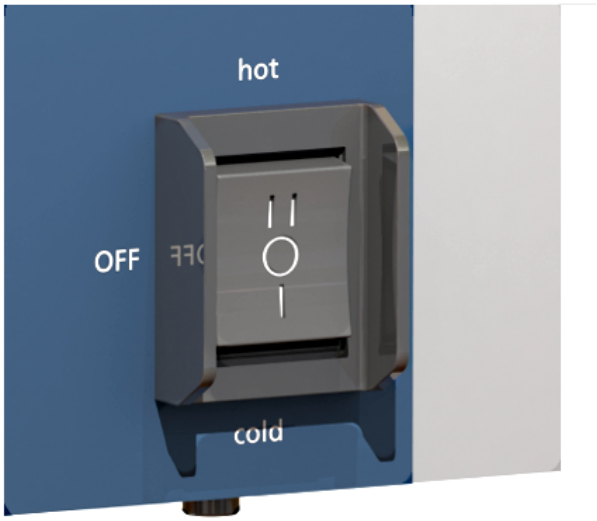

4. Pour sécher à l'air chaud, placer l'interrupteur à bascule en position « HOT ».
5. Pour sécher à l'air froid ou refroidir les objets, placer l'interrupteur à bascule en position « COLD ».
6. Pour arrêter l'appareil, placer l'interrupteur à bascule en position « OFF ».
7. Après séchage, laisser les objets refroidir le cas échéant puis les retirer.

➔ L'appareil est utilisé correctement.

11 Maintenance

ATTENTION

Câble secteur défectueux

Électrocution ou endommagement de l'appareil

➢ Contrôler régulièrement l'endommagement du câble secteur.

REMARQUE

Pour prolonger la durée de vie de l'appareil, maintenir l'appareil propre et sec.

➢ Nettoyer l'appareil régulièrement.

➢ Contrôler régulièrement l'encrassement du filtre, le nettoyer ou le remplacer le cas échéant.

11.1 Nettoyage de l'appareil

✓ Le câble secteur est débranché.

✓ L'appareil a refroidi.

1. Aspirer les éventuels résidus de poussière sur la toile métallique.

2. Éliminer les autres résidus sur la toile métallique avec un chiffon humide.
3. Éliminer les résidus éventuels sur la cuve avec un chiffon humide non mouillé.

➔ L'appareil a été nettoyé.

11.2 Remplacer ou nettoyer les filtres à poussière

REMARQUE

Pour empêcher que les particules de poussière adhèrent aux objets à sécher, nettoyer ou remplacer les filtres à poussière en cas d'encrassement.

Le type d'appareil Elma Dry 300 dispose de 2 filtres à poussière.

✓ Le câble secteur est débranché.

✓ L'appareil a refroidi.

1. Retourner l'appareil de sorte que le filtre à poussière est bien accessible sur la face inférieure.
2. Retirer le couvercle.

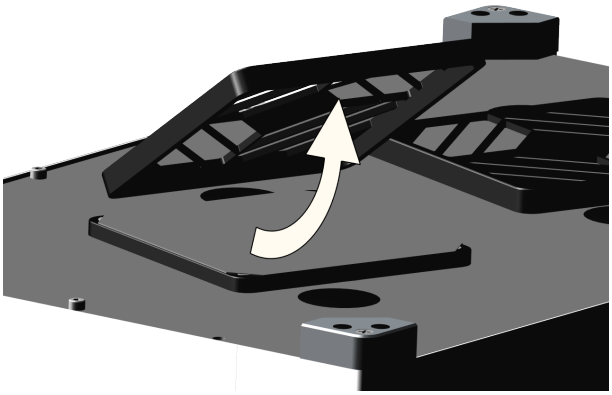

3. Éliminer le filtre à poussière.

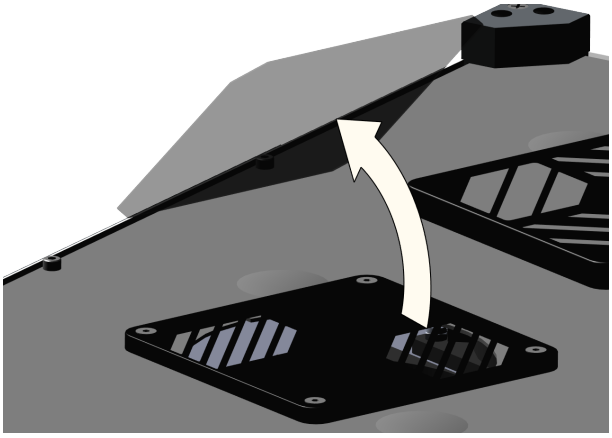

4. Insérer le nouveau filtre à poussière ou nettoyer l'ancien filtre à poussière et le remettre en place.
5. Mettre en place le couvercle.
6. Installer l'appareil.

➔ Le filtre à poussière est à nouveau opérationnel.

12 Dysfonctionnements de l’appareil

REMARQUE

Les réparations et travaux de maintenance nécessitant l’ouverture de l’appareil ne doivent être effectués que par des électriciens qualifiés agréés.

➢ Contacter le fabricant ou le fournisseur.

Dysfonctionnement	Cause éventuelle	Remède
Le ventilateur ne fonctionne pas.	Ventilateur défectueux ou bloqué par des salissures.	• Contacter le fabricant.
Les objets sont encrassés après le processus de séchage.	Filtre à poussière encrassé	• Remplacer ou nettoyer le filtre à poussière.
Le chauffage et/ou la ventilation ne fonctionnent pas.	Appareil défectueux.	• Contacter le fabricant.
L’appareil chauffe de manière inhabituelle (> 100 °C).	Fusible contre la surchauffe défectueux.	• Contacter le fabricant.

Tab. 2: Dysfonctionnements de l’appareil

En cas de dysfonctionnements de l’appareil ne pouvant pas être résolus, contacter l’assistance technique du fabricant.

Assistance technique :

Tél. : +49 (0)7731 / 882-280

Fax : +49 (0)7731 / 882-253

support@elma-ultrasonic.com

13 Élimination

REMARQUE

Pour l’élimination, apporter l’appareil au recyclage des métaux et appareils électroniques ou le renvoyer au fabricant.

Index des illustrations

Fig. 1 Étendue de la livraison Elma Dry 7
Fig. 2 Face avant Elma Dry 8
Fig. 3 Face arrière Elma Dry 9
Fig. 4 Cuve de séchoir Elma Dry 10

Index des tableaux

Tab. 1 Signification des mots-clés 11
Tab. 2 Dysfonctionnements de l’appareil 18